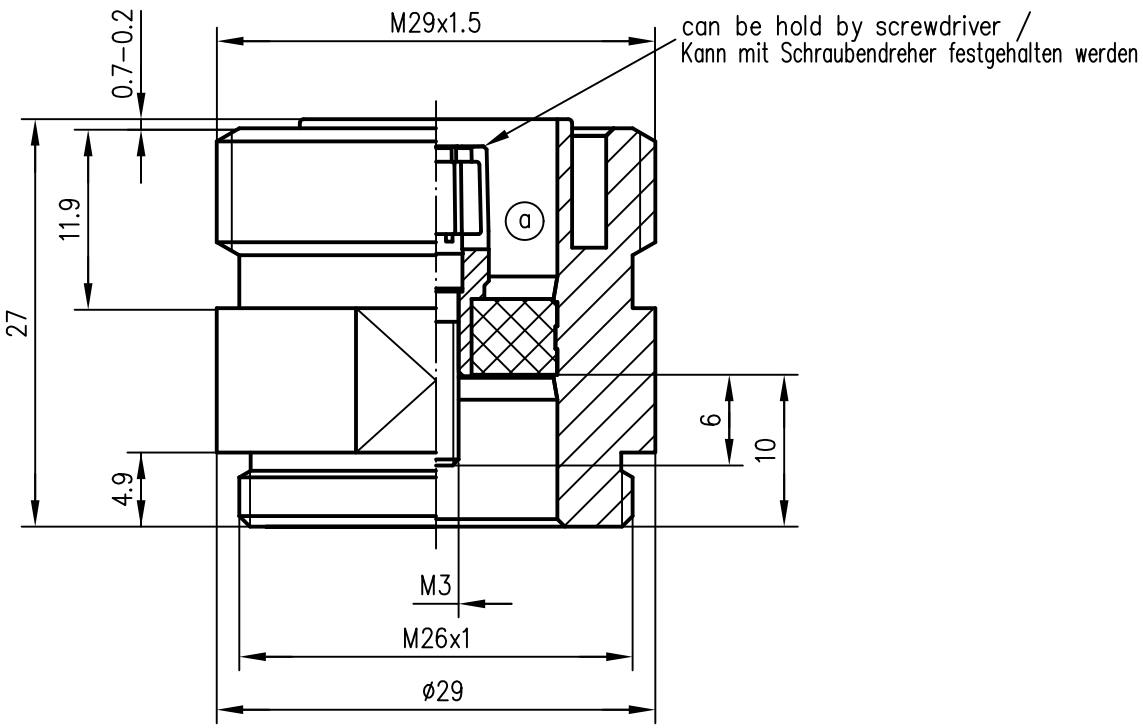

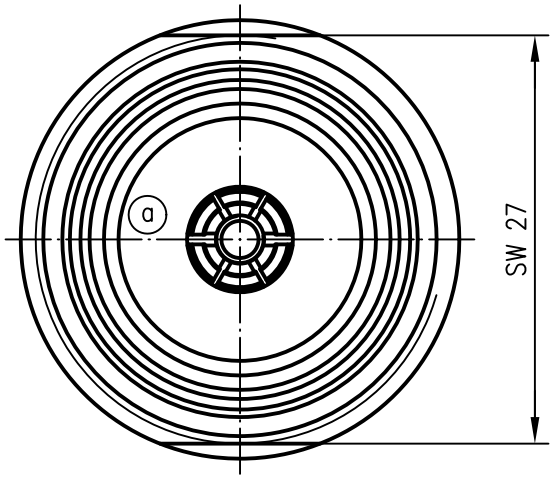

with plastic protective cover for transport / mit Transportschutzkappe aus Kunststoff

Mechanical characteristics / **Mechanische Eigenschaften**

interface dimensions acc. to / Steckgesicht nach IEC 60169–4

Components	***Bauteile***	***Materials / Material***	***Finish / Oberfläche***
centre contact	Innenkontakt	CuBe2	Ag5
outer contact	Außenkontakt	CuZn39Pb3	Cu2Ag3 (b)
insulator	Isolierung	PTFE	

Environmental / **Umgebung**

RoHS compliant (b) RoHS konform 2002/95/EC

Änd./rev. Index	Änderungsmitteilung/ revision code	Datum/ date	Name/ name
b	19674	20.02.08	MA
a	12330	16.02.01	MA

1999	Datum/date	Name/name	Werkstoff/ material
gez./drawn	25.01.	BJ	
gepr./appr.	25.01.99	RA	Oberfläche/ finish
Norm/stand.			

Maßstab/scale: 2:1

Benennung/title: 7–16–Jack Receptacle
7–16 Gerätebuchse

untol. Maße/ dim. without tolerances according to

Unterl./doc.type: K

Zeichnungsnr./drawing no.: J01121A0723

Ersatz für/ replaces

Telegärtner

Maße/dimensions: mm

Original: DIN A4

Alle Rechte vorbehalten / all rights reserved © Telegärtner K. Gärtner GmbH D–71144 Steinenbronn Lerchenstraße 35 Germany Phone: +49 7157 125–0 Fax: +49 7157 125–120 www.telegaertner.com